	図面名称	縮尺
A-00	表紙・図面リスト	NONE
A-01	基礎（束）、基礎（床梁）	1:50
A-02	平面図1F、平面図2MF	1:50
A-03	天井伏図、屋根伏図	1:50
A-04	立面図	1:50
A-05	矩計図	1:50
A-06	屋根断面詳細図	1:5
A-07	ロフト接合部詳細図	1:5
A-08	ユニット詳細図	1:5
A-09	ユニット接合詳細図	1:5
A-10	窓断面詳細図	1:5

3.11生活復興支援プロジェクト
どんぐりハウス

3.11 Life Care Project
生活復興支援
Emergency House　Life Media　Community Care

3.11 Life Care Project
生活復興支援
Emergency House　Life Media　Community Care

TITLE 3.11生活復興支援プロジェクト どんぐりハウス　DRAFT 田中　祐也　DATE 2011.04.27

DRAWING TITLE 表紙・図面リスト　SCALE NONE　NUMBER A-00

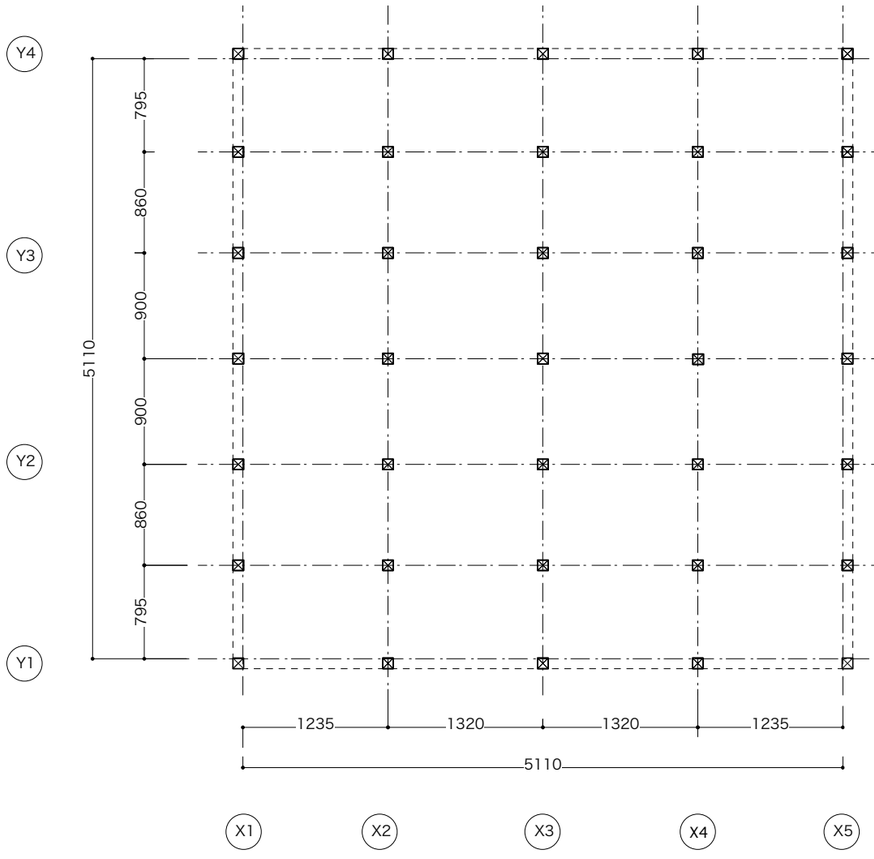

基礎平面図（杭） S=1/50

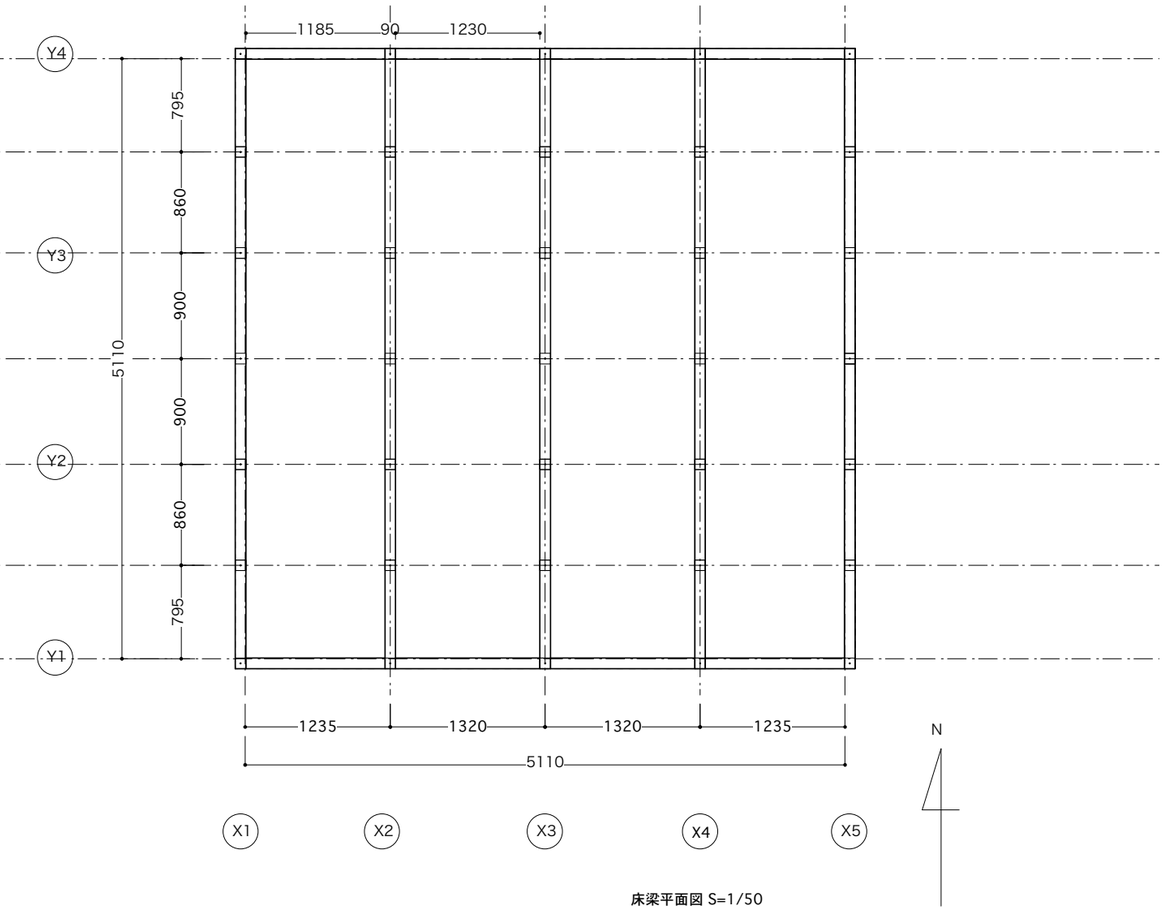

床梁平面図 S=1/50

3.11 Life Care Project
生活復興支援
Emergency House Life Media Community-Care

TITLE どんぐりハウス DRAFT 渡邉 光太郎 DATE 2011.04.27

DRAWING TITLE 基礎、床梁平面図 SCALE 1/50 NUMBER A-01

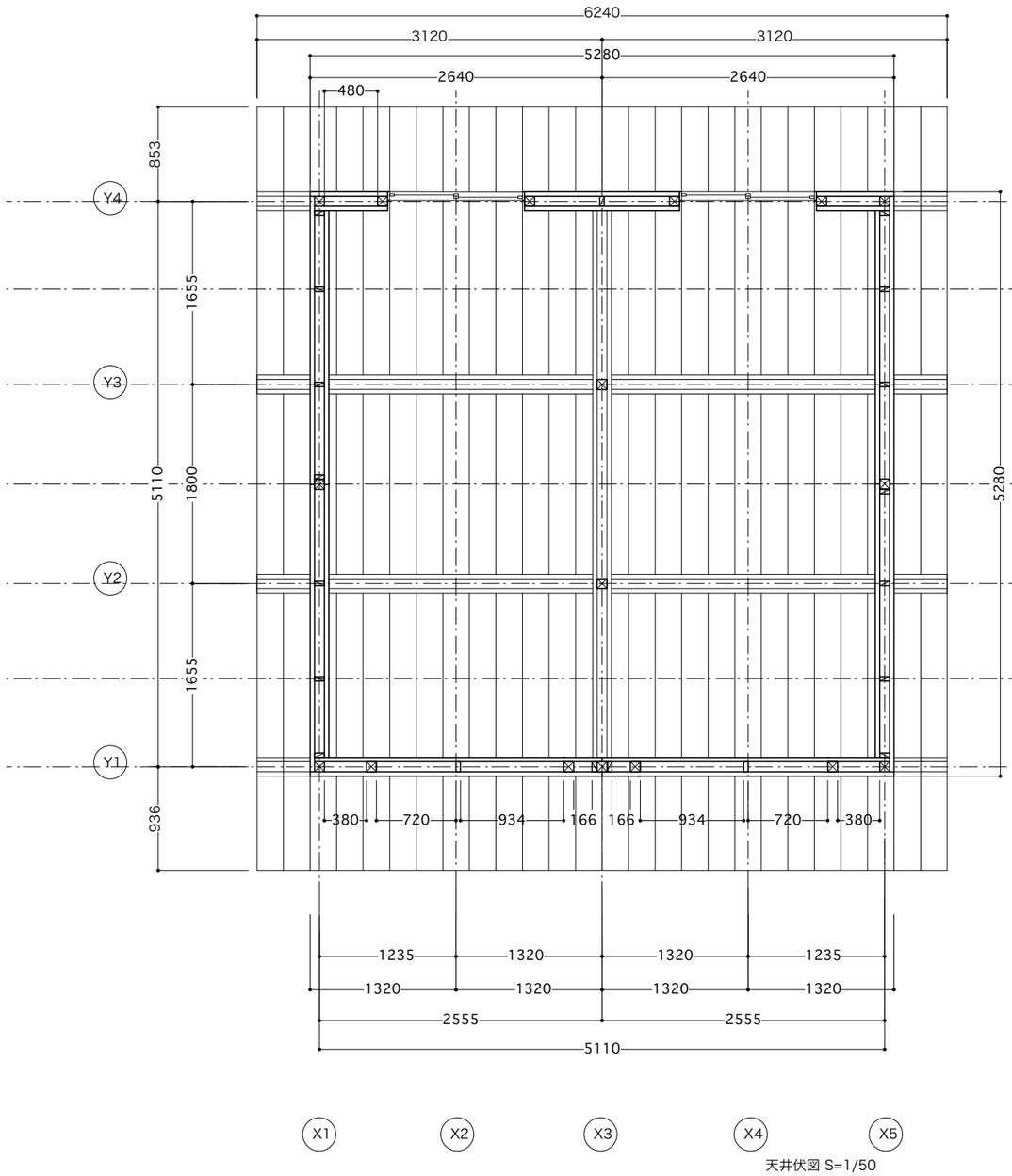

天井伏図 S=1/50

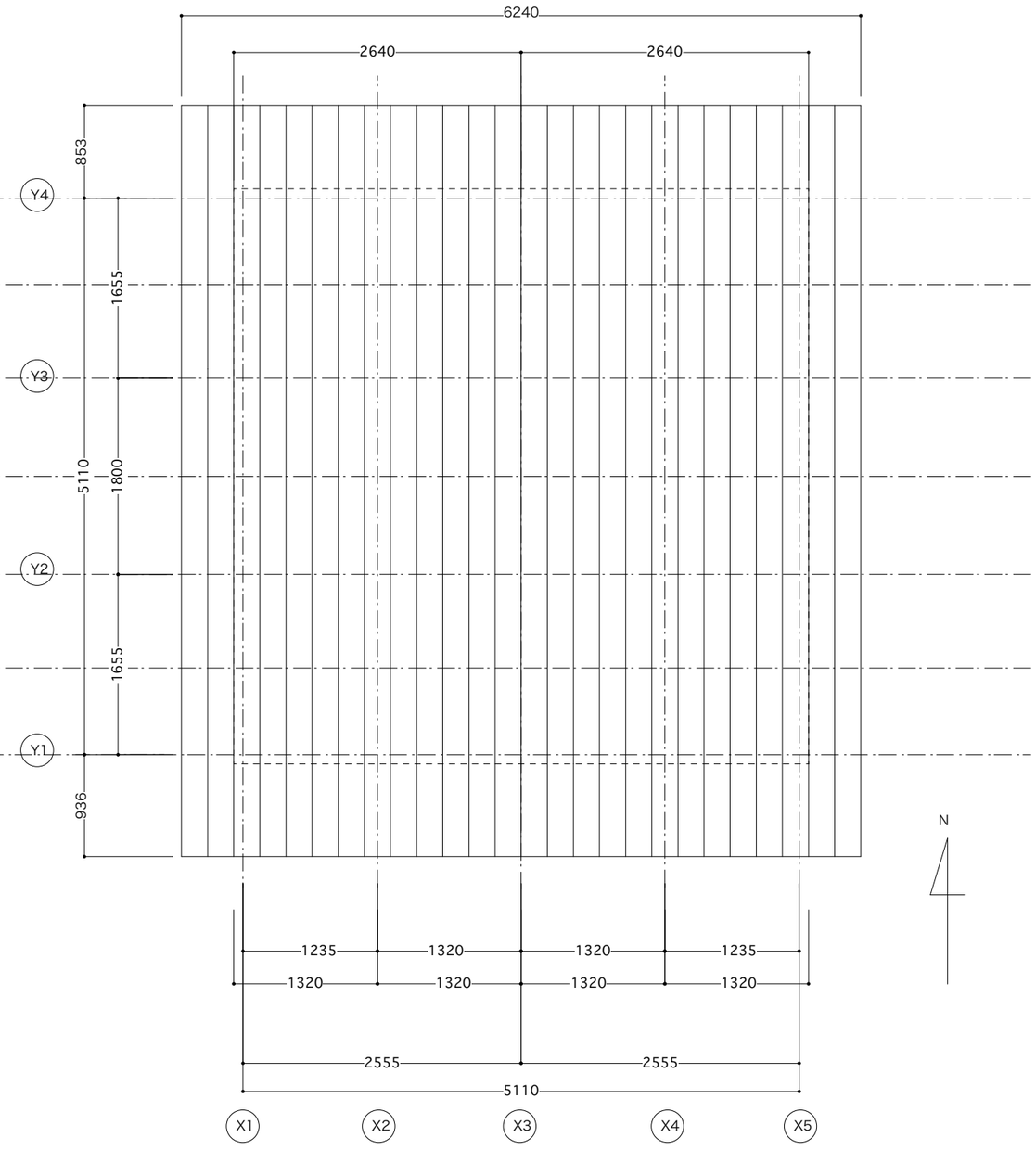

屋根伏図 S=1/50

3.11 Life Care Project
生活復興支援
Emergency House Life Media Community Care

TITLE どんぐりハウス DRAFT 渡邉 光太郎 DATE 2011.04.27

DRAWING TITLE 屋根伏図、天井伏図 SCALE 1/50 NUMBER A-03

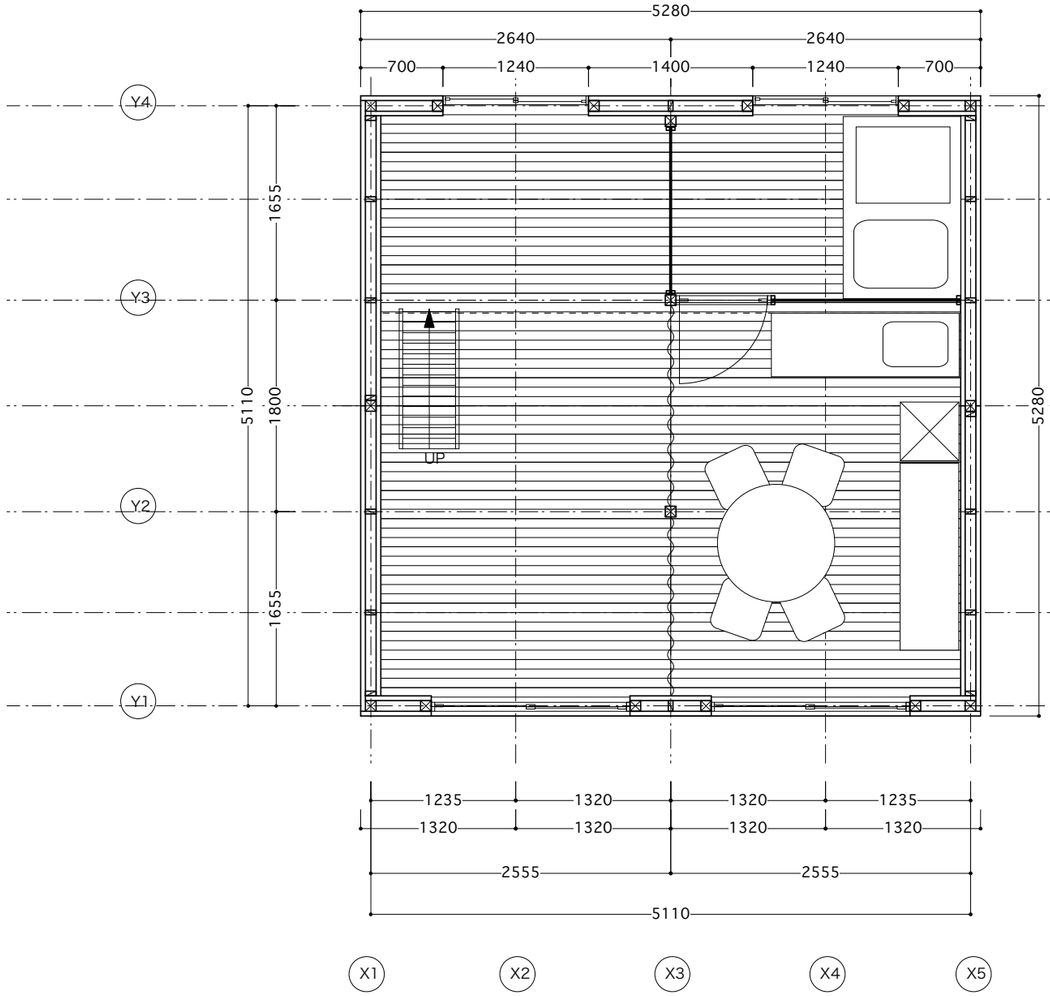

1F平面図 S=1/50

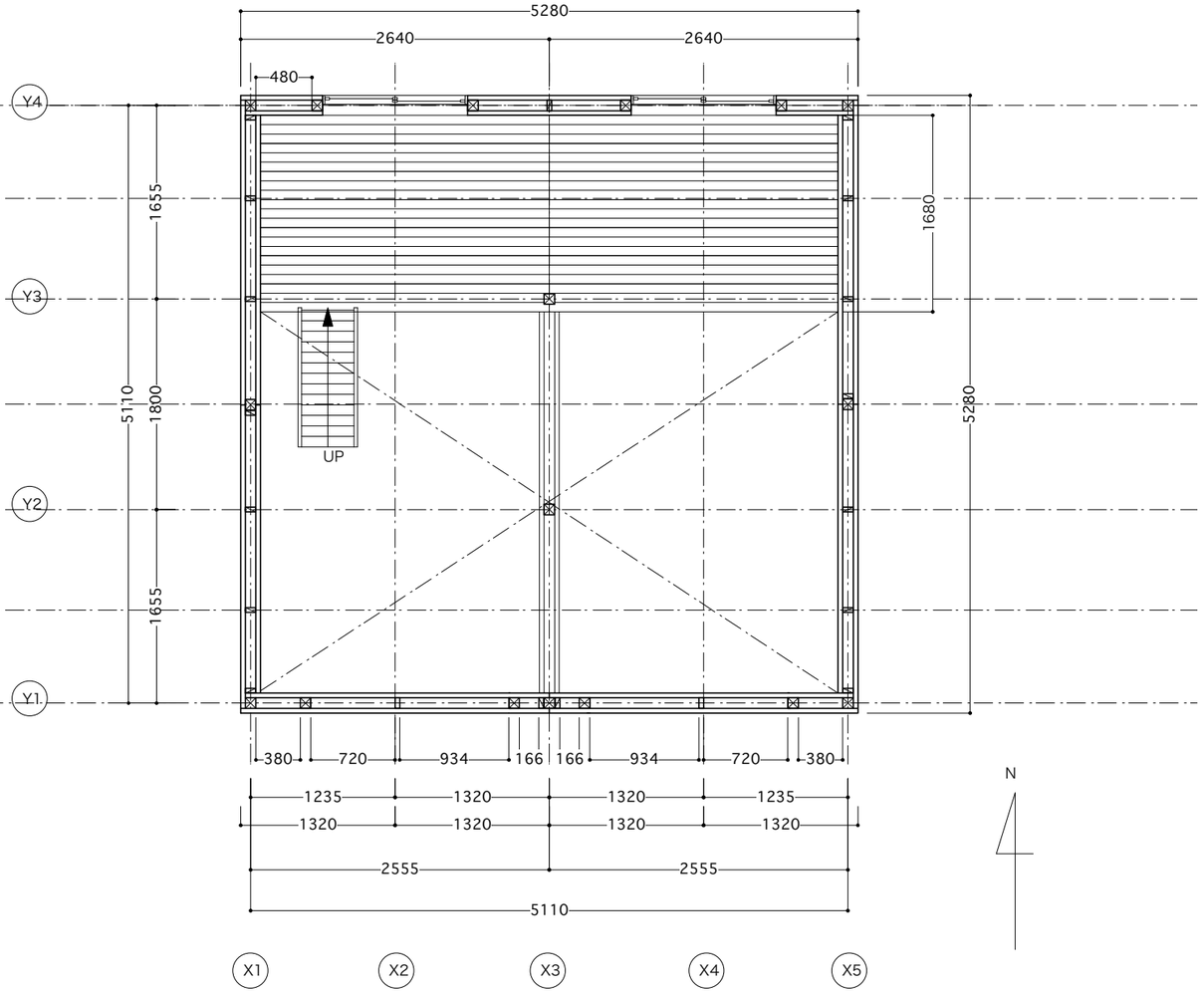

2MF平面図 S=1/50

3.11 Life Care Project
生活復興支援
Emergency House Life Media Community Care

TITLE どんぐりハウス DRAFT 渡邉 光太郎 DATE 2011.04.27

DRAWING TITLE 平面図1F、平面図2MF SCALE 1/50 NUMBER A-02

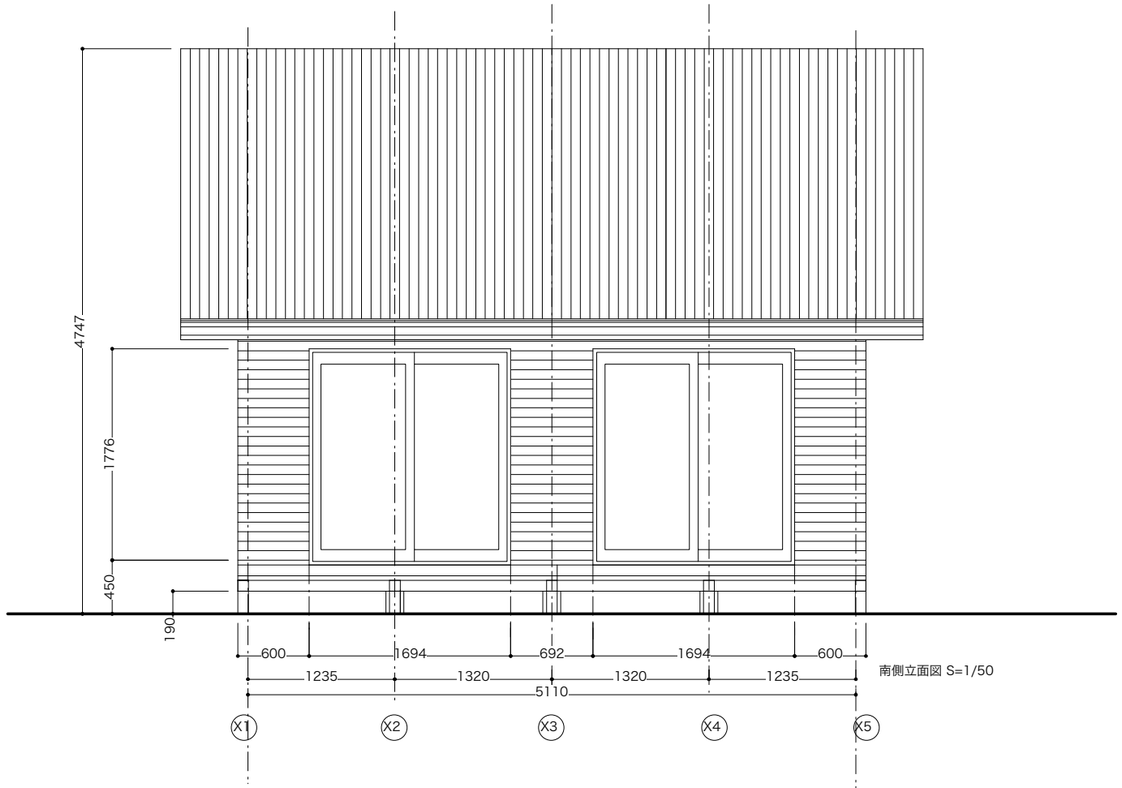

南側立面図 S=1/50

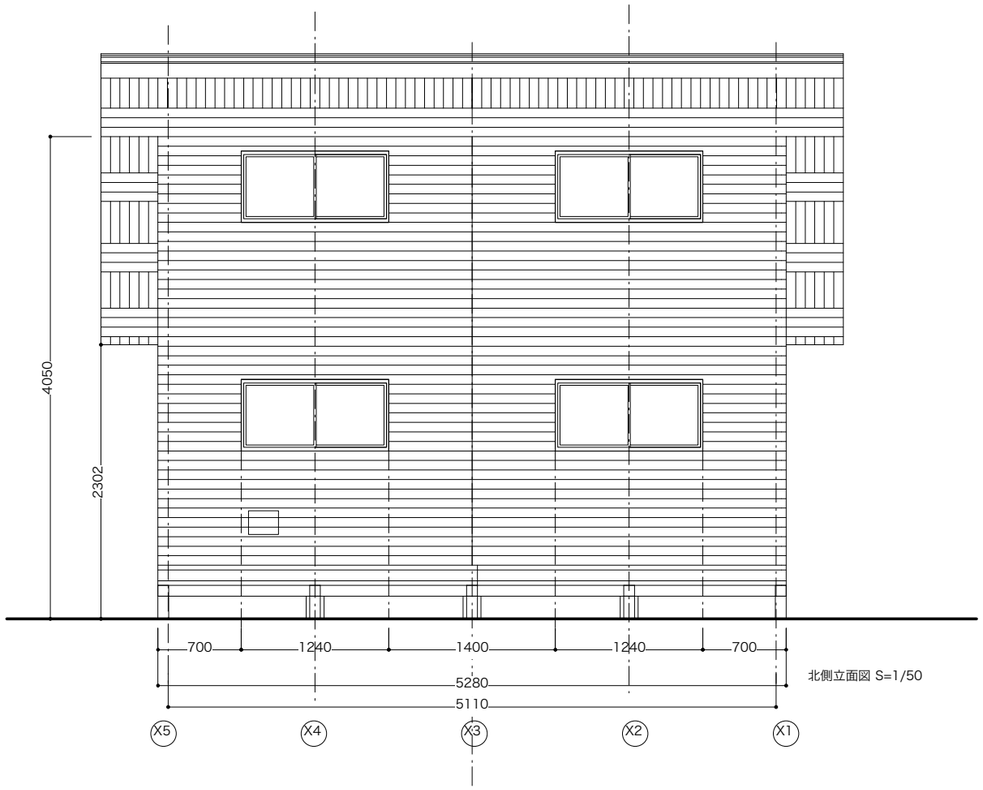

北側立面図 S=1/50

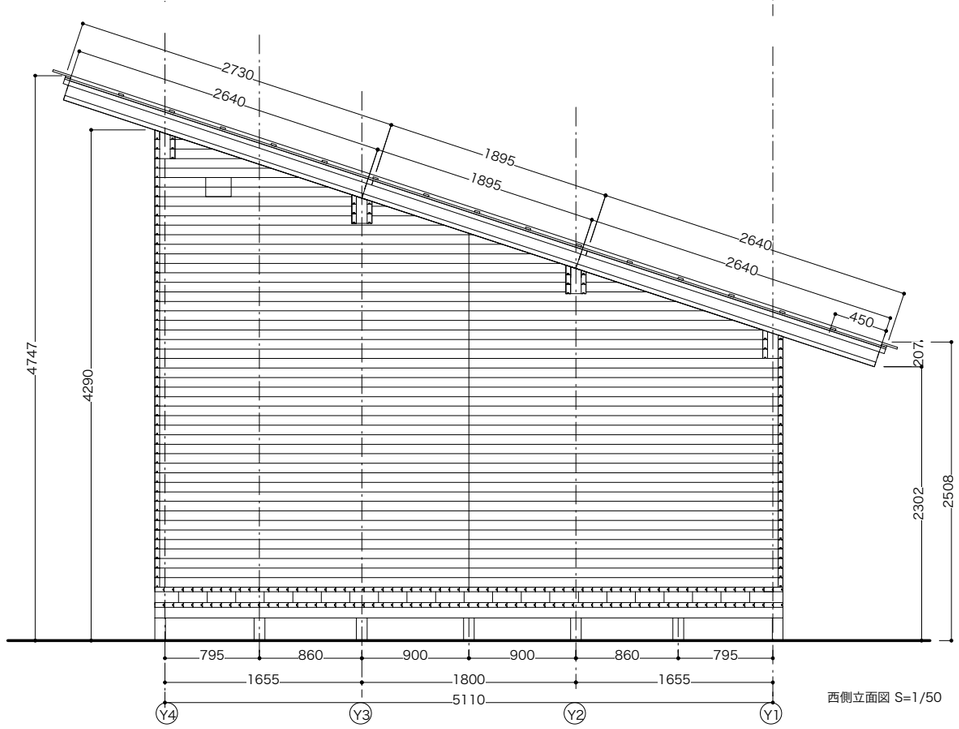

西側立面図 S=1/50

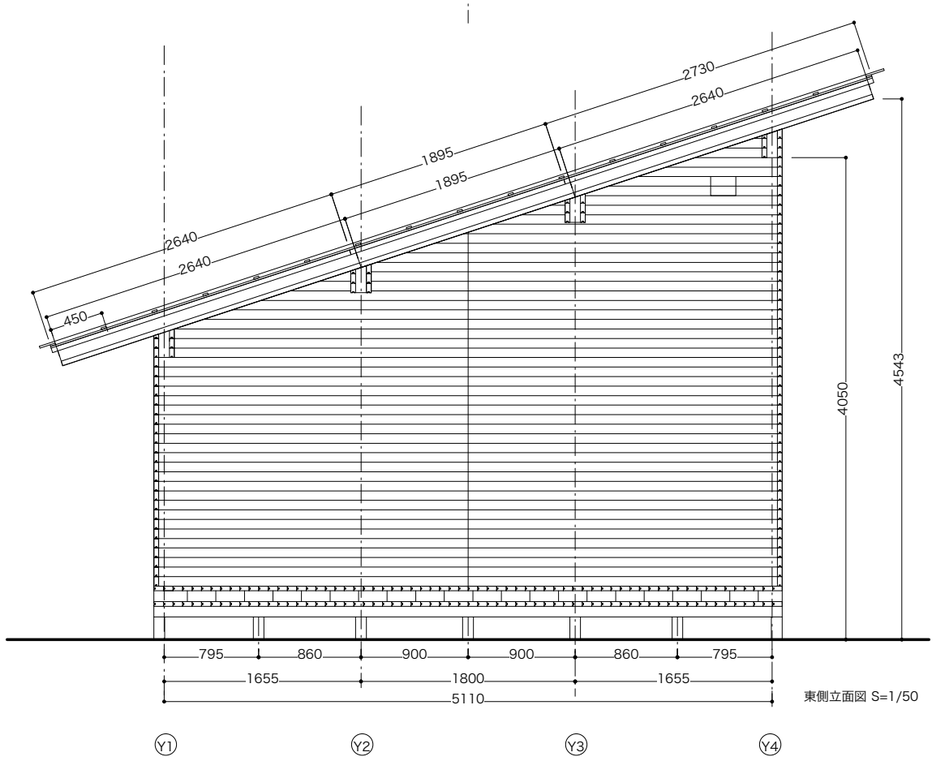

東側立面図 S=1/50

3.11 Life Care Project
生活復興支援
Emergency House Life Media Community Care

TITLE どんぐりハウス DRAFT 米山 春香 DATE 2010.04.27

DRAWING TITLE 立面図 SCALE 1/50 NUMBER A-04

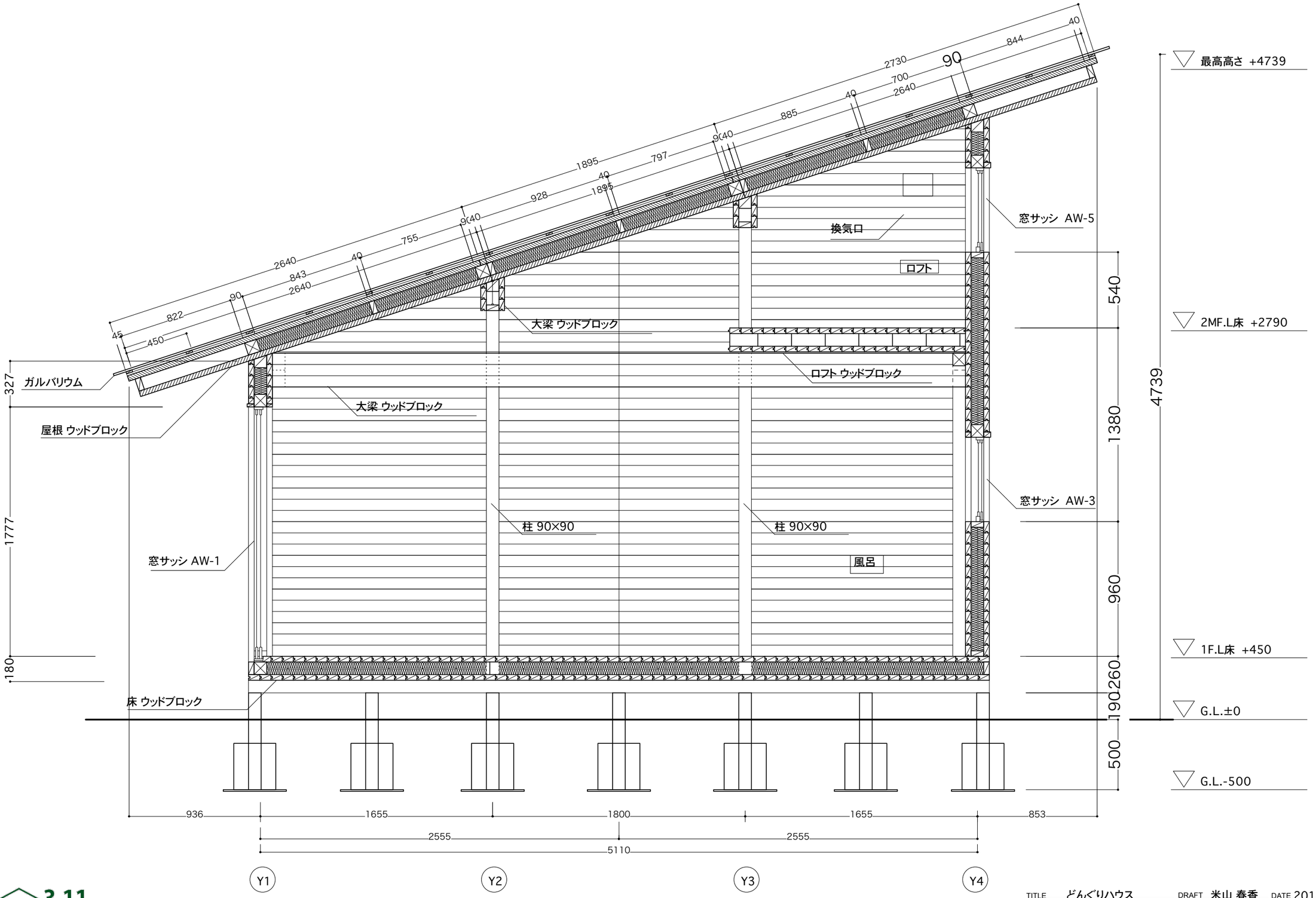

3.11 Life Care Project 生活復興支援
Emergency House Life Media Community Care

TITLE どんぐりハウス DRAFT 米山 春香 DATE 2010.04.27

DRAWING TITLE 立面図 SCALE 1/25 NUMBER A-05

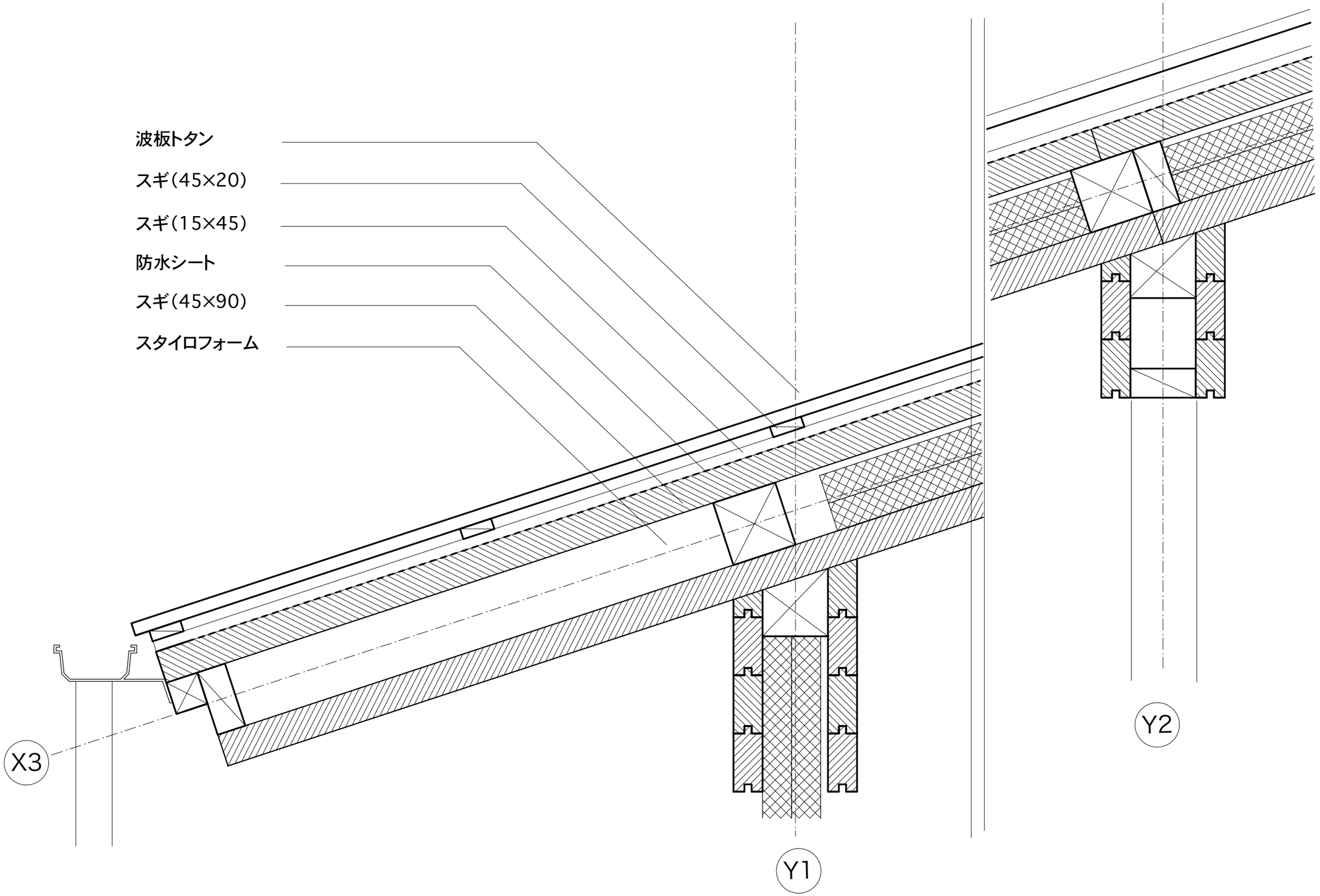

3.11 Life Care Project 生活復興支援
Emergency House Life Media Community Care

TITLE どんぐりハウス　DRAFT 熊崎雄大　DATE 2011.04.27

DRAWING TITLE 屋根断面詳細図　SCALE 1：5　NUMBER A-06

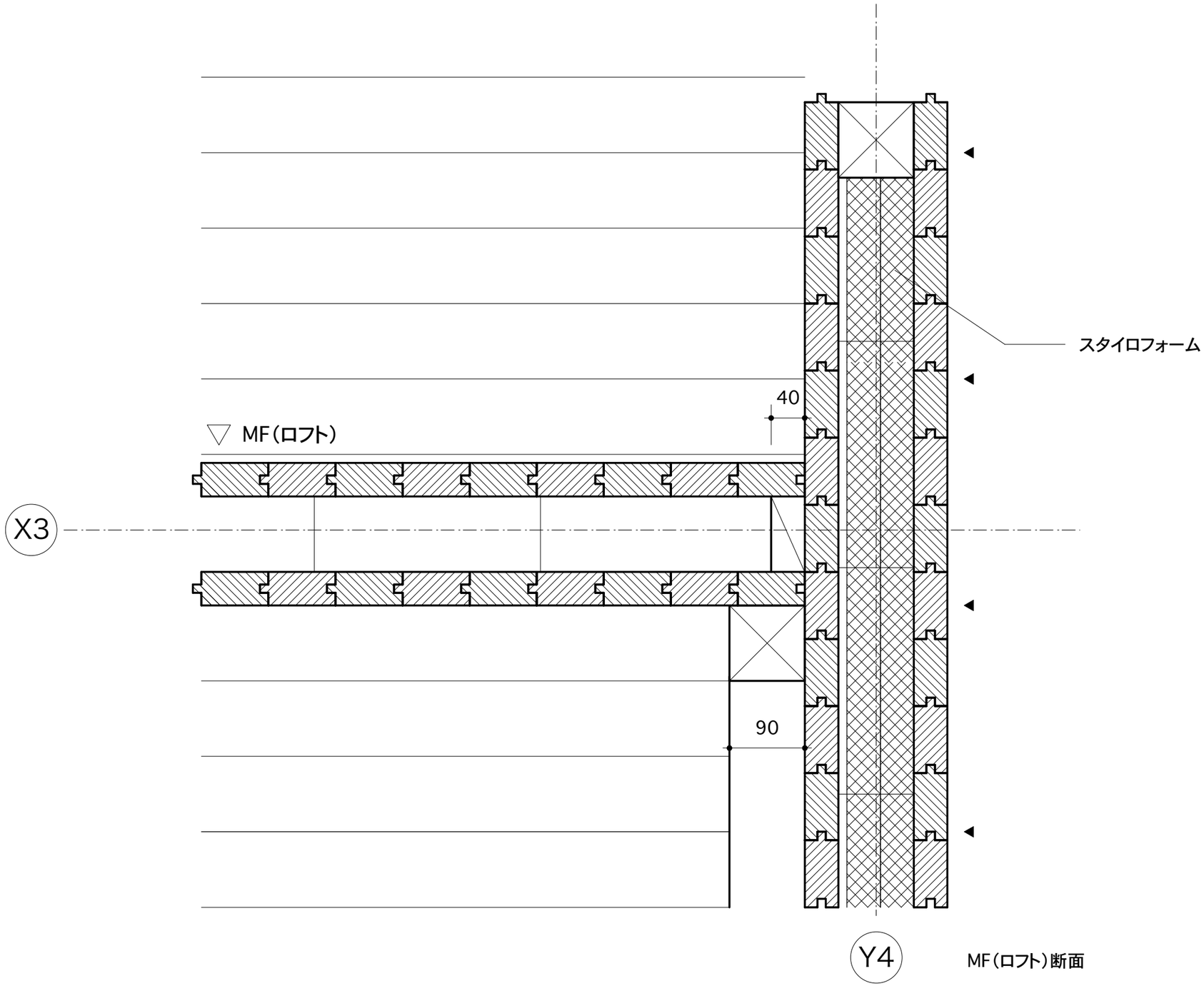

MF（ロフト）断面

3.11 Life Care Project 生活復興支援
Emergency House Life Media Community Care

TITLE どんぐりハウス　DRAFT 熊崎雄大　DATE 2011.04.27

DRAWING TITLE ロフト接合部詳細図　SCALE 1：5　NUMBER A-07

床接合部単位ユニット

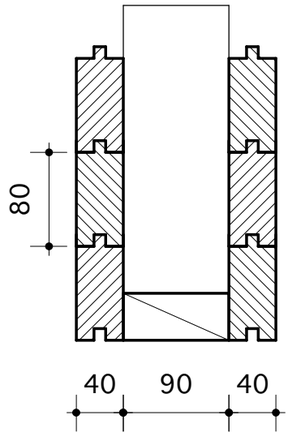

断面

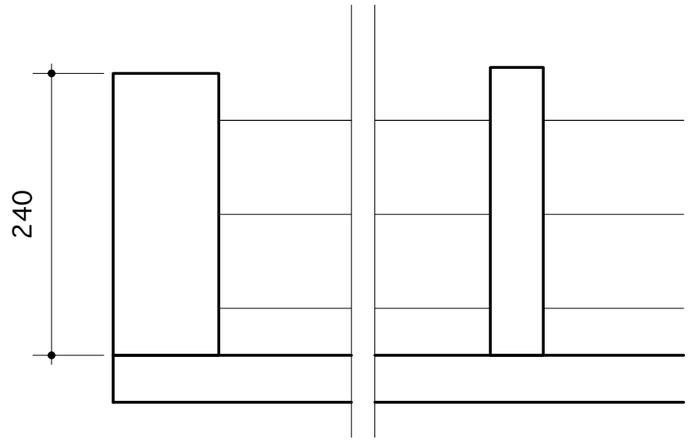

内部構造

基本単位ユニット

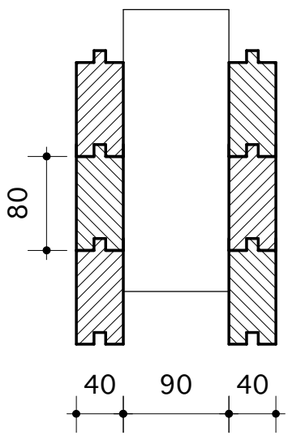

断面

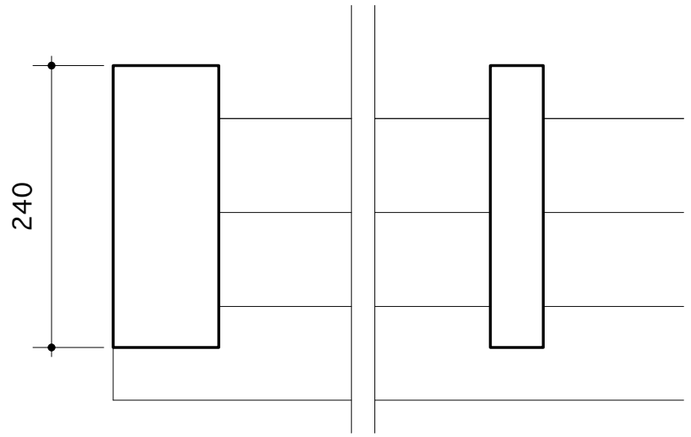

内部構造

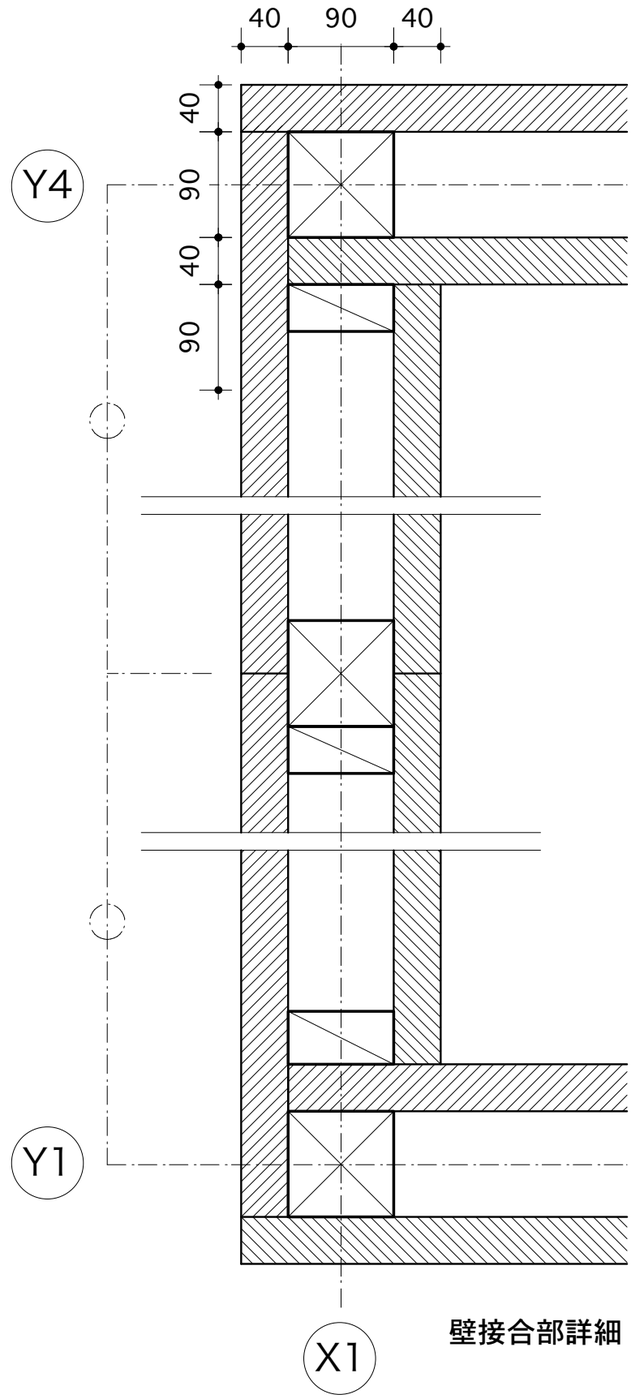

壁接合部詳細

3.11 Life Care Project
生活復興支援
Emergency House Life Media Community Care

TITLE どんぐりハウス　DRAFT 熊崎雄大　DATE 2011.04.27

DRAWING TITLE ユニット詳細図　SCALE 1：5　NUMBER A-08

40×90ユニット

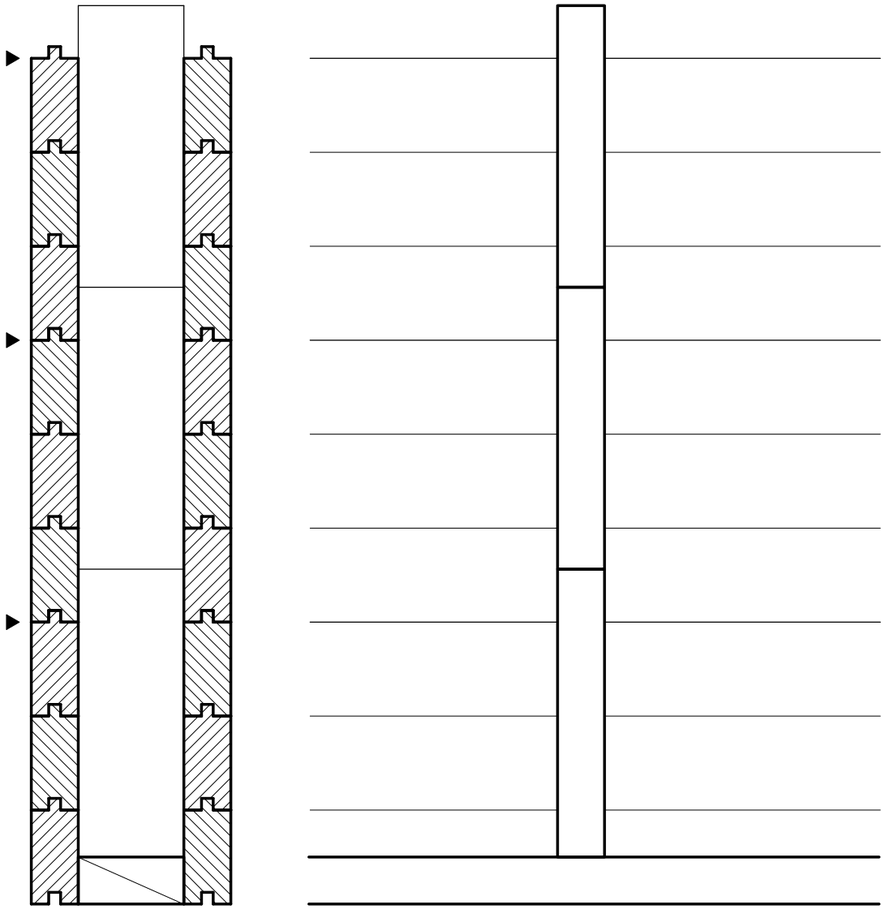

結合システム図

▽ 1F

90×90ユニット

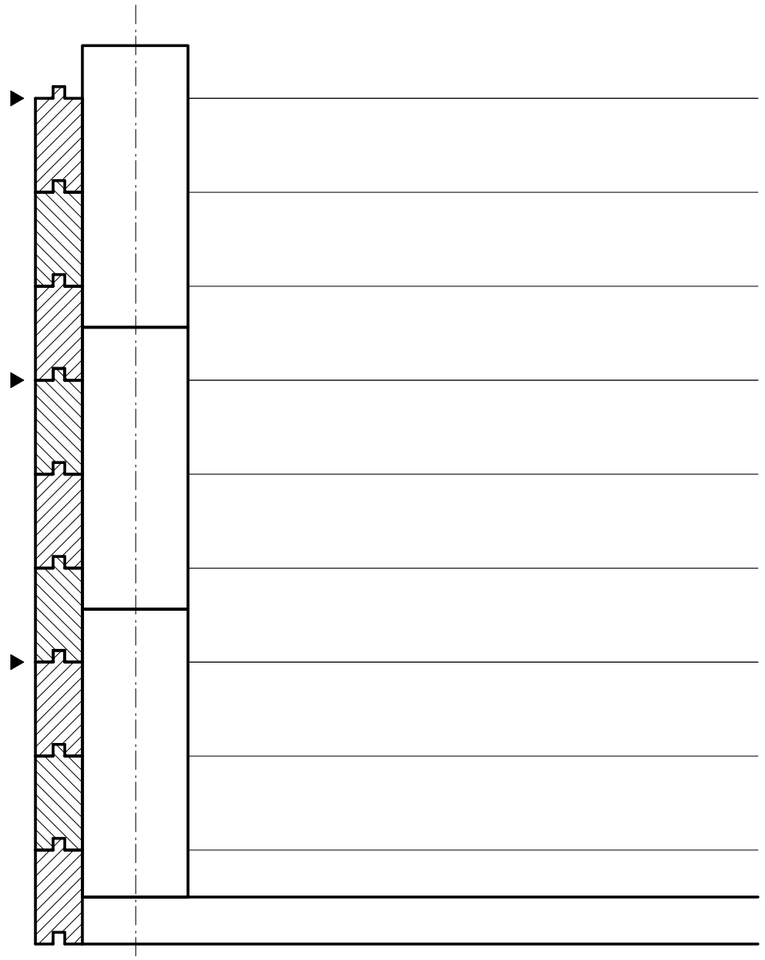

結合システム図

X1

3.11 Life Care Project
生活復興支援
Emergency House Life Media Community Care

TITLE どんぐりハウス　DRAFT 熊崎雄大　DATE 2011.04.27

DRAWING TITLE ユニット接合詳細図　SCALE 1：5　NUMBER A-09

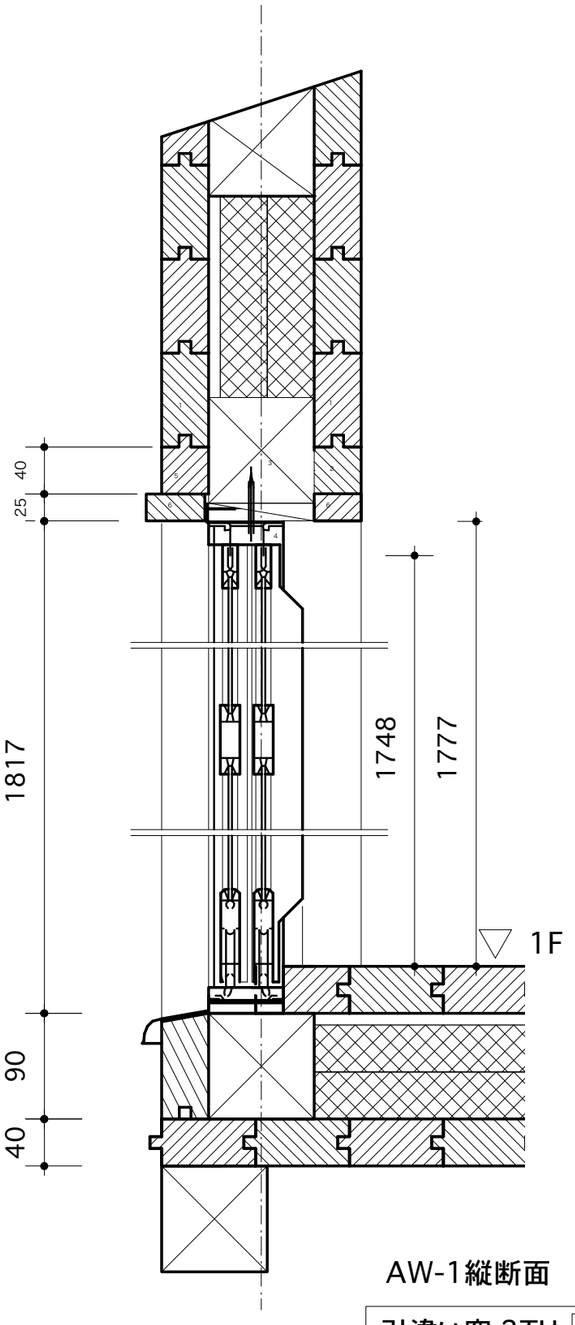

AW-1縦断面

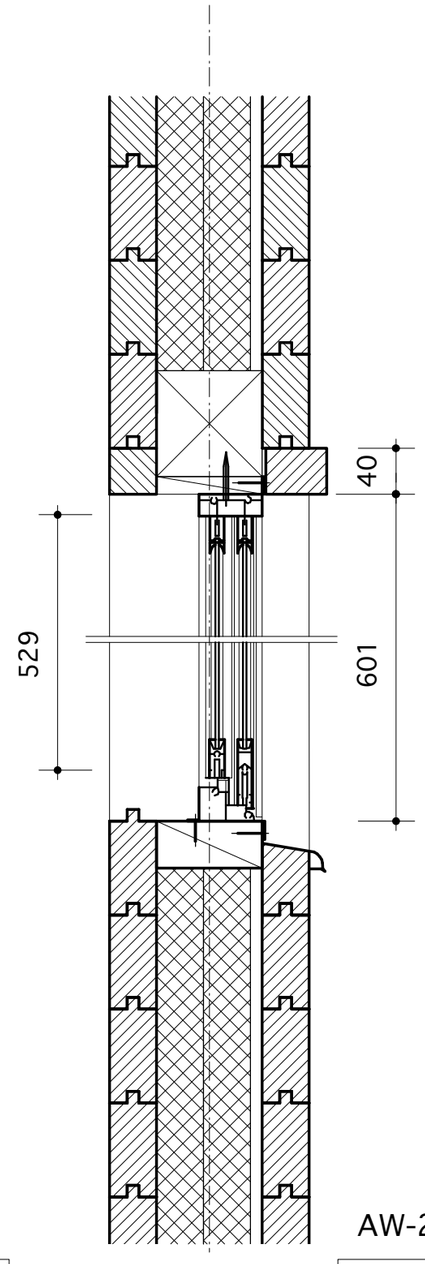

AW-2縦断面

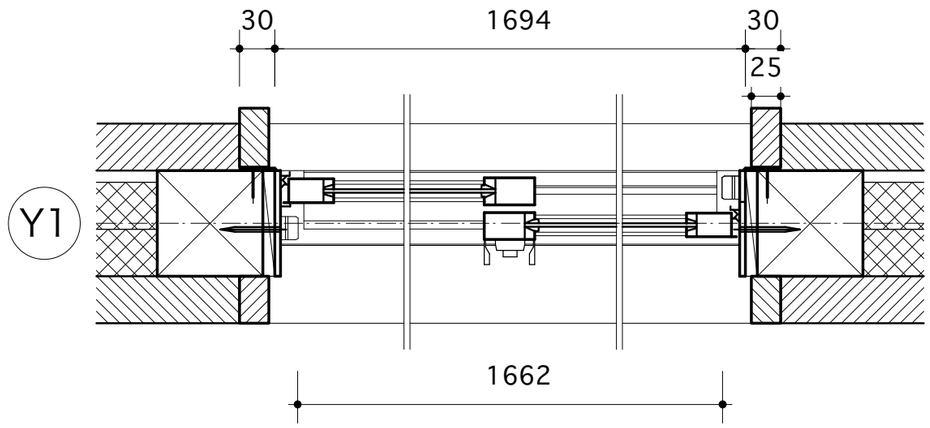

AW-1横断面

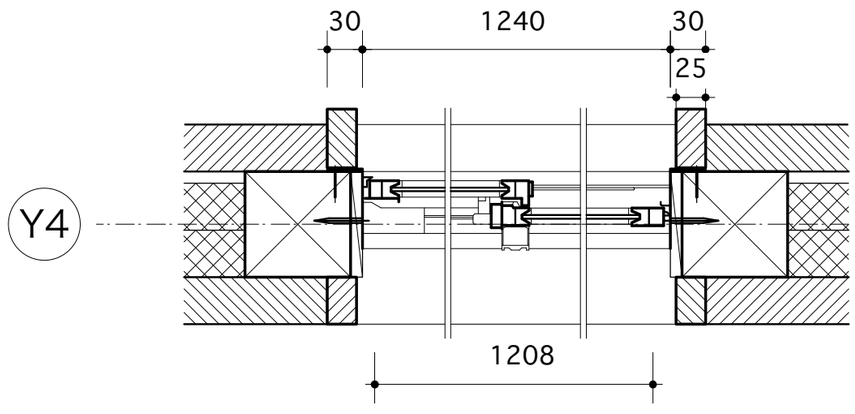

AW-2横断面

引違い窓 3TH 内付型

Y1

引違い窓 3H-V 内付型

Y4

3.11 Life Care Project 生活復興支援
Emergency House Life Media Community Care

TITLE どんぐりハウス　熊崎雄大　DATE 2011.04.27

DRAWING TITLE 窓断面詳細図　SCALE 1：5　NUMBER A-10